SPECIFICATION APPLIED

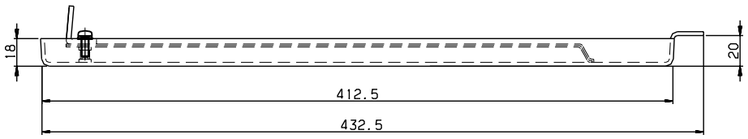

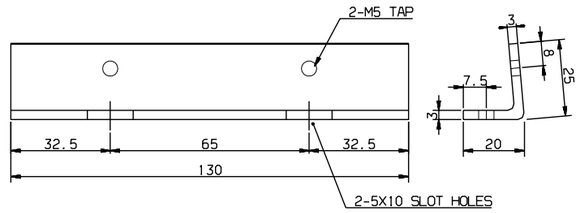

DETAIL #7
SCALE=1/1

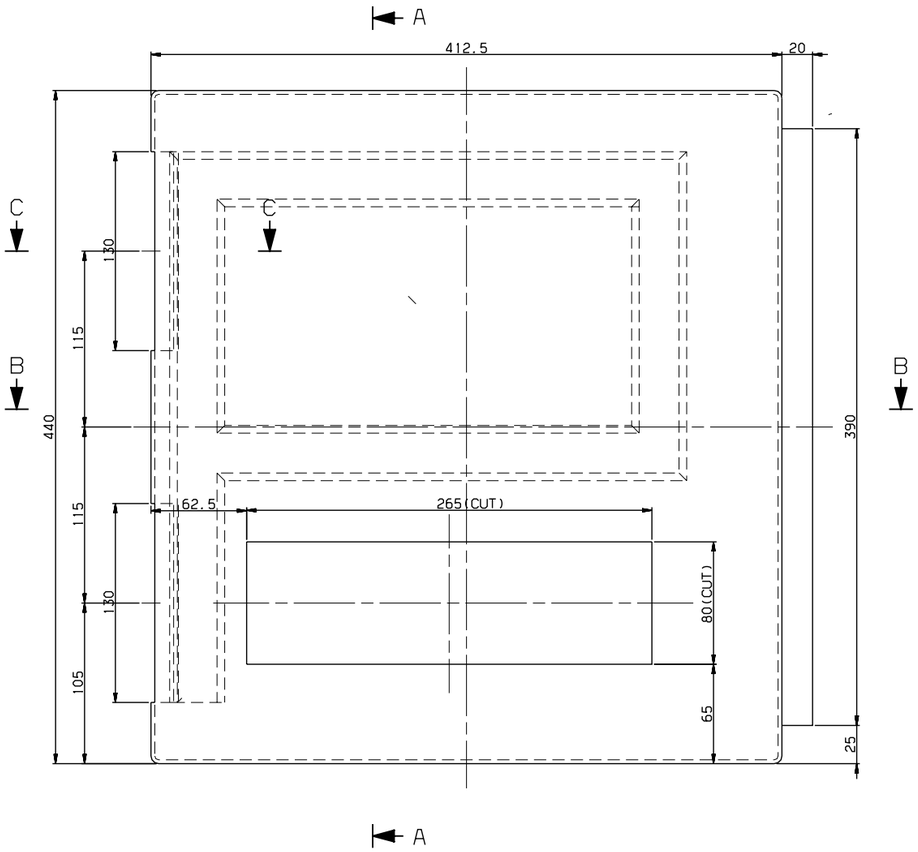

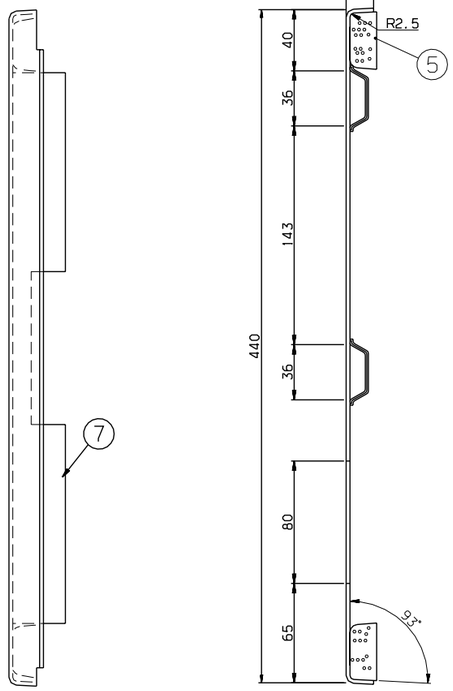

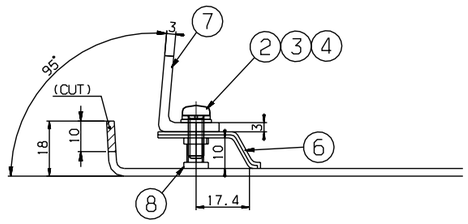

SECTION C-C
SCALE=1/1

SECTION A-A
SCALE=1/2

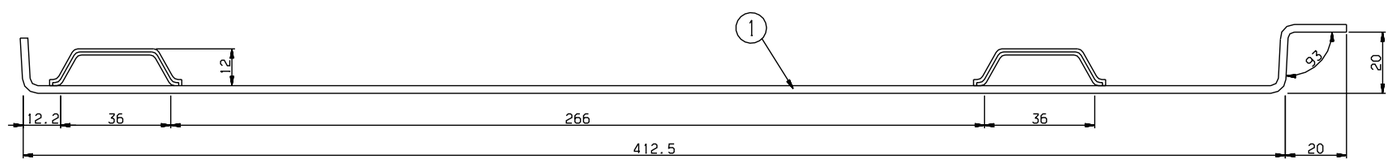

SECTION B-B
SCALE=1/1

NOTE:
1. 명기하지 않은 R값은 3-D DATA에 의해 제작할 것.
2. 품번6번은 품번1에 견고히 적층할 것.

1. UNSPECIFIED ROUND VALVE SHOULD BE ACCORDING TO 3D DATA.
2. ITEM #6 SHOULD BE STRONGLY LAMINATED TO #1.

품번 NO.	부품 번호 PART NO.	품명 DESCRIPTION	재질 MATERIAL	수량 Q'TY	중량 W.T	비고 REMARKS
8	RFC25019AN0-008	NUTSERT	SUS304	4		M5
7	RFC25019AN0-007	BRACKET,HINGE	SUS304	2		
6	RFC25019AN0-006	STIFFNER	A6063	1		T1
5	RFC25019AN0-005	PACKING	PU SPONGE	AR		T14
4	RS60807-008S	WASHER,PLAIN	SUS304	4		M5
3	RS60801-005S	WASHER,SPRING	SUS304	4		M5
2	RS60610-088S	SCREW,R.H	SUS304	4		M5X14
1	RFC25019AN0-001	COVER	FRP	1		T2.5

승인 APP	H.G.RYU 2008.10.10	재질 MAT'L	ASSY	명 칭 TITLE	COVER,TC (1)	
검도 CHK	H.S.KIM 2008.10.10	중량값 G.W				
설계 DGN	J.I.LEE 2008.10.10	일반공차 MC / VO / CT	B / B / B	도면 번호 DRG. NO	RFC25019AN0 M5	Ver. 00 Rev. --
제도 DRG		SIZE	A1	SCALE 1/2	매수 SHEET 1 of 1	

08-305101 | FC-082 | 본-PRJT | 참리본솝

HYUNDAI Rotem 현대로템주식회사

참고사항 REF. NO. FCP03658

기호 MARK	일 자 DATE	내 용 DETAIL OF REVISION(E.C ZONE)	설변번호 E.C NO.	설계 DGN	검도 CHK	승인 APP
기호 MARK	일 자 DATE	내 용 DETAIL OF REVISION(E.C ZONE)	설변번호 E.C NO.	설계 DGN	검도 CHK	승인 APP

구분 CLASS		A	B
치수 DIMENSION	~ 40	2	4
	~ 30	2	3
	~ 10	1	1.5
	< 3	0.5	1
절단 CUTTING	~ 3150	-	7
	~ 1600	4	5
	~ 800	3	4
	~ 400	2	3
	~ 200	1.5	2
	~ 100	1	1.5

등급 GRADE		A	B
주조 구배 CASTING (±)			
	~ 20M	8	14
	~ 15M	7	12
	~ 12M	6	10
	~ 8M	5	8
	~ 4M	4	6
	~ 2M	3	4
	~ 1M	2	3
	~ 315	1	2
	~ 120	1	2
	~ 30	1	1

등급 GRADE		A	B	C
용접 구배 WELDING (±)				
	~ 20M	-	6.0	8.0
	~ 15M	-	5.0	7.0
	~ 12M	-	4.0	6.0
	~ 8M	-	3.0	5.0
	~ 4M	0.8	2.0	4.0
	~ 2M	0.5	1.2	3.0
	~ 1M	0.3	0.8	2.0
	~ 315	0.2	0.5	1.2
	~ 120	0.15	0.3	0.8
	~ 30	0.1	0.2	0.5
	3 ~ 6	0.05	0.1	0.2

등급 GRADE	A	B	C
기계 가공품 MACHINING (±)			

규정사항은 일반공차를 GENERAL TOLERANCE

본 도면은 당사 재산으로써 승인없이 무단복사/배포 금지됨. PROPERTY OF ISSUING ENTITY, CANNOT BE DISTRIBUTED OR REPRODUCED WITHOUT AUTHORIZATION.

CATIA